Tièrso Polyester : léger et entièrement modulaire

Tièrso Eco : avantageux à l'achat et à l'utilisation, en plastique recyclable

Tièrso Métal : solide et ininflammable

ENGELS

beau et peu onéreux en termes d'utilisation

Avec finition en aluminium

Avec finition en bois

Avec finition en plastique

Facile à installer et vider

Poids léger

Aussi avec contrôle d'accès

ENGELS

pratique et peu onéreux en termes d'utilisation

AVANTAGES

Tièrso ECO 3000 litres et un Tièrso ECO 5000 litres avec revêtement de lattes en plastique. Ne rouille pas, ne pourrit pas, ne se fendille pas, a une longue durée de vie. Ici réalisé avec double trappe d'accès et autocollant avec type de déchets ou consignes d'utilisation.

Avantages :

- Intéressant sur le plan technique et des tarifs
  Grâce à la conception simple et au mélange de matériaux, le Tièrso Eco est avantageux à l'achat et constitue une alternative de choix aux conteneurs à quatre roues traditionnels.

- Accessoires spécifiques aux clients
  Il est facile de monter une plaque avec un logo sur une finition en bois. Les couvercles sont disponibles dans tous les coloris RAL possibles et peuvent même être dotés d'un logo ou de consignes d'utilisation.

- Installation facile
  Le Tièrso Eco est léger et peut donc facilement être entreposé et installé à l'aide d'une grue légère. Il est souvent possible d'utiliser le véhicule de collecte pour la pose.

- Hygiène
  Les éventuels liquides qui s'écoulent des déchets sont recueillis dans un bac collecteur, qui peut être facilement pompé pour garantir l'hygiène.

- Fond renforcé
  De par sa conception, le fond du cuvelage bénéficie d'une grande solidité et résiste mieux à la poussée des eaux.

Facile et rapide à installer avec une pelleteuse.

Vidage facile.

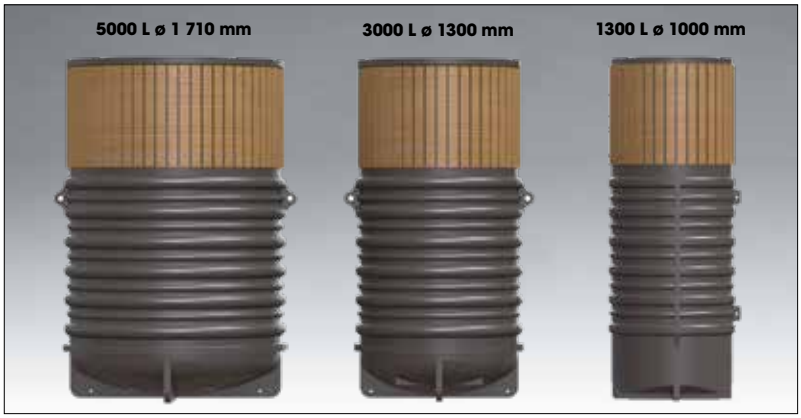

MODÈLE STANDARD

Le conteneur semi-enterré Tièrso Eco remplace avantageusement les conteneurs à quatre roues traditionnels. En polyéthylène (HDPE) rotomoulé, totalement recyclable et résistant aux rayons ultraviolets. Le conteneur Tièrso Eco est conçu pour une longévité maximale.

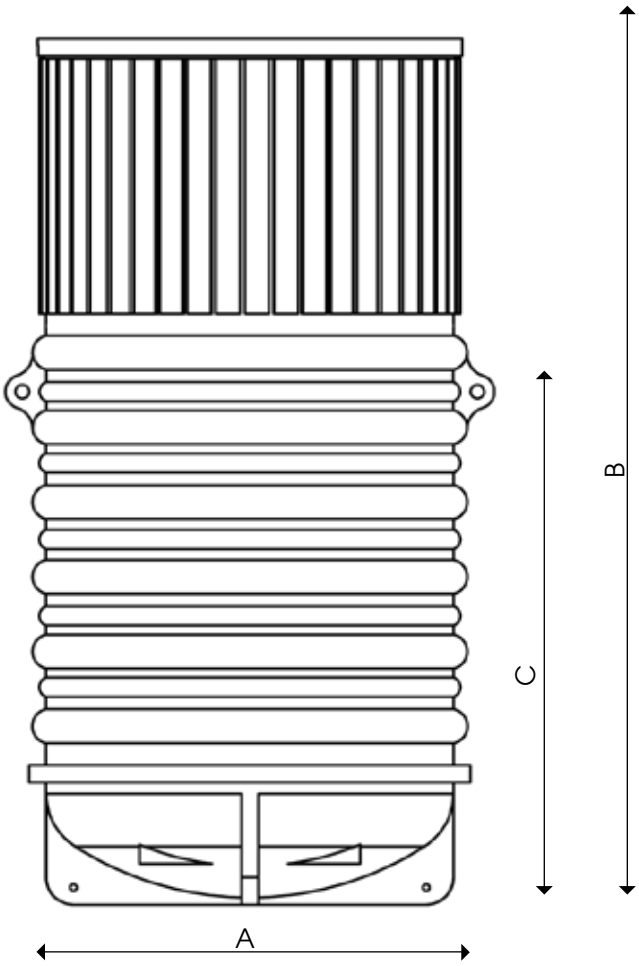

Options modèle de base :

- **Couvercle en polyéthylène avec trappe d'accès**
- **Finition bois imprégné.**
- **Cuve extérieure en polyéthylène nervuré solide et qui résiste aux rayons ultraviolets pour un meilleur ancrage**
- **Bac de collecte au fond**
  - **1 300 litres : non applicable**
  - **3000 litres : 45 l.**
  - **5000 litres : 60 l.**
- **Huit points d'ancrage intégrés à la plaque de fond**
- **Système de préhension à crochet simple, à double ou triple crochet ou Kinshofer, en fonction de la solution choisie pour le contenu**
- **Contenance :**
  - **Sac de portage en polypropylène (éventuellement renforcé pour le verre)**
  - **Bac intérieur en acier**
- **Ouvertures :**
  - **1300 litres : ø 35 cm**
  - **3000 L : ø 35 cm**
  - **5000 L : ø 50 cm**

Grâce à la grille de fond en polypropylène, le sac intérieur n'entre pas en contact avec les liquides résiduels.

Couvercle avec poignées renforcées Également disponible en différentes couleurs pour le tri des déchets.

version		description
T-ECO-1300	○	contenance : 1300 l.
		A ø 1000 mm
		B hauteur totale 2 700 mm
		C dont 1600 mm enterrés
T-ECO-3000	○	contenance : 3000 litres
		A ø 1300 mm
		B hauteur totale 2800 mm
		C dont 1700 mm enterrés
T-ECO-5000	○	contenance : 5000 l.
		A ø 1710 mm
		B hauteur totale 2800 mm
		C dont 1700 mm enterrés

Légendes
○ Livrable après concertation.

SAC DE PORTAGE STANDARD ET RENFORCÉ

Le Tièrso Eco est disponible avec 2 types de sac de portage ou bac intérieur. Il y a un sac de portage avec fond en plastique avec mécanisme à charnières et une variante avec une simple fermeture par cordon. Les sacs de portage conviennent aux déchets résiduels, au papier et au plastique. Nous fournissons aussi la variante avec fond en plastique dans un modèle convenant aux déchets biologiques et/ou au verre. Le modèle standard est basé sur un système à 1 crochet. La variante avec le fond à charnières en plastique peut aussi être fournie pour une préhension Kinshofer ou à plusieurs crochets (fond en 2 parties à charnières).

Sac de portage :

- **2 types : avec fermeture par cordon ou avec trappe de fond à charnières en plastique**
- **En PE**
- **Préhension à l'aide de 4 boucles de levage**
- **Système à 1 crochet (standard). Le sac de portage est fixé au couvercle. Nous fournissons aussi la variante avec fond en plastique avec une préhension Kinshofer ou à plusieurs crochets**

Sac de portage standard.

Sac de portage renforcé avec fond à charnières en plastique.

Avantages du sac de portage standard avec fermeture par cordon :

- Solution avantageuse
- Exploitation maximale du volume
- Le sac de portage est fixé au couvercle, ce qui contribue au vidage rapide
- Pas de problème avec des cadenas
- Risque réduit de couvercles endommagés
- Charge de travail sûre : 1250 kg

La corde du sac de portage standard a une double fermeture. À l'aide cette corde, le sac de portage peut être vidé. La fermeture et la corde sont fixées sur le côté du sac de portage.

Avantages du sac de portage renforcé avec fond à charnières :

- Vidage à distance par mécanisme de contact. Moins de travail et plus sûr pour le chauffeur
- La charge de travail sûre de ce sac est testée jusqu'à 7500 kg
- Différents systèmes de préhension possibles
- Solution avantageuse
- Exploitation maximale du volume
- Suit le fond de la fosse étant donné que le fond a la même forme que la fosse.
- Disponible pour le T-ECO-3000 et le T-ECO-5000

Système à 1 crochet avec mécanisme de contact pour ouvrir le fond.

Pour recueillir les liquides des déchets, le fond à charnières est muni d'un double fond avec une capacité de stockage de 200 litres.

BAC DE PORTAGE EN ACIER

Outre les différents sacs de portage, un bac de portage est aussi disponible, convenant à toutes sortes de déchets. Malgré le bac de portage en acier, le Tièrso ECO est assez léger pour être transporté avec un transpalette. Comme le bac intérieur est fabriqué en interne, des adaptations, comme différents systèmes de préhension, sont possibles.

Avantages du bac de portage en acier :

- Le vidage peut être réalisé entièrement avec le panneau de commande, moins de travail pour le chauffeur
- Vidage rapide
- Entièrement fermé
- Moins de risque d'accumulation
- Durable
- Différents systèmes de préhension possibles

Le Tièrso ECO avec bac intérieur en acier peut être équipé de différents systèmes de préhension.

Bac de portage en acier :

- **Disponible pour le T-ECO-3000 et le T-ECO-5000**
- **Ensemble de parois : Sendzimir DX51D+Z275**
- **Cadre inférieur et supérieur : acier galvanisé S235JR**
- **Selon le type, une boucle ouverte, un crochet unique, deux crochets, trois crochets et/ou un système de préhension Kinshofer sont possibles**
- **Trappe de fond simple ou double**
- **Bac de rétention intégré :**
  - **3000 L : volume 60 l.**
  - **5000 L : volume 100 l.**
- **Charge de travail sûre : 2500 kg**

Double trappe de fond, qui peut être ouvert de manière contrôlée. L'intérieur du conteneur avec double trappe ne comprend pas de pièces mobiles du système de commande.

Le bac intérieur en acier avec une seule trappe est vidé à l'aide du système à 1 crochet avec crochet spécial.

OPTIONS

Contrôle d'accès

Le Tièrso Eco peut être fourni avec contrôle d'accès, afin que seuls les utilisateurs avec carte d'accès, comme les habitants d'un immeuble ou d'une zone, puissent utiliser le dispositif de déchets.

Tarifs différenciés

Des tarifs différenciés sont aussi possibles. À l'aide d'une puce, la quantité de déchets déposés est enregistrée. Plus la quantité de déchets est élevée, plus la taxe est élevée. Cela encourage un meilleur tri des déchets.

Tièrso avec contrôle d'accès pour le calcul de tarifs différenciés. Idéal pour les campings et les parcs de loisirs, évite les déchets sauvages.

Aussi disponible avec les options suivantes :

1 ou 2 trappes d'accès

Dôme à charnières

Sac en PE avec support de sac dans le sac de portage

Même des bacs duo (ouverture pour 2 sacs) sont possibles

Revêtement au choix : bois, aluminium, plastique

Plaque d'information pour indication de déchets ou publicité

Nous proposons différents types de serrures, comme des serrures cylindriques et des cadenas.

Pour plus d'informations sur les modèles et les options, vous pouvez contacter notre service commercial. Nous nous ferons un plaisir de vous conseiller.

Conteneurs démontables pour le Beachclub Far Out à Zandvoort (NL). Après la saison estivale, les baraques de plage doivent tout démolir pour que les plages soient vides. Avec ce type de Tièrso, le dessus peut être retiré, la partie souterraine est ensuite fermée avec une plaque de recouvrement.

Projec Avalex (NL).

Centre SEP et de rééducation Overpelt (BE).

Service après-vente et entretien

L'équipe de service après-vente d'Engels est spécialisée dans la pose et l'entretien des conteneurs enterrés.

Avec nos véhicules de service après-vente, nous proposons une couverture nationale (Pays-Bas).

Nous effectuons ici l'entretien de 6 conteneurs Tierso fournis au Beachclub Far Out et au Beachclub Ubuntu sur la plage de Zandvoort (NL).

Véhicules de service Engels.

RÉFÉRENCES

Pour l'installation, une grande grue n'est pas nécessaire. Votre propre équipement ou celui d'un cantonnier ou d'un jardinier suffit. Nous vous fournissons des instructions d'installation.

À vider avec un matériel de collecte normal.

Ouverture d'accès pour les conducteurs de camion et les automobilistes le long de la Route Nationale.

Quatre types de déchets différents pour le tri des déchets à l'Ontdekmuseum Continium à Kerkrade (NL).

Conteneurs Eco Tièrso en France.

Poste de collecte sur la voie publique.

Conteneurs Tièrso partageables Hippie Fish à Zandvoort (NL).

À la côte

Dans la ville

Ou en périphérie

ENGELS

facile à installer

AVANTAGES

Réduction des coûts :

- ***Lors de l'achat, du stockage et de l'installation :*** **Grâce au faible poids, sept conteneurs Tièrso de 5000 litres tiennent sur un chariot. Ils peuvent être déchargés facilement avec un chariot élévateur ou une pelleteuse. Pour l'installation, la location de grues lourdes n'est pas nécessaire.**

- ***Lors de l'utilisation :*** **Un camion vide chaque jour 100 conteneurs Tièrso de 5000 litres au lieu de 200 conteneurs à roulettes de 1100 litres (compte tenu des cache-conteneurs). Chaque chariot avec grue peut faire ce travail.**

- ***Lors de l'entretien :*** **Il n'y a pas de sol de sécurité sensible aux perturbations avec poulies et contrepoids. Lors du vidage, les dégâts sont rares, le conteneur rond est facile à remettre dans la fosse.**

- ***Lors du retrait :*** **seul un cocon en polyester doit être retiré, au lieu d'une structure en béton armé.**

Tièrso pendant le vidage.

Tri des déchets dans le centre de Vitré.

Avantages :

- **Haute qualité durable**
  Le matériel renforcé en fibre de verre résiste aux conditions météorologiques. Il peut supporter la pluie, le vent, le gel, la chaleur, même l'air marin salin.

- **Disponible dans chaque couleur RAL**
  Pour une intégration optimale dans l'environnement, le conteneur Tièrso est disponible dans chaque couleur RAL souhaitée.

- **Facile à installer**
  Grâce au faible poids, sept conteneurs Tièrso de 5000 litres tiennent sur un chariot. Ils peuvent être déchargés facilement avec un chariot élévateur ou une pelleteuse. L'installation est possible sans utiliser de lourdes grues.

- **Compatible avec les systèmes de préhension courants**
  Le système à 1 crochet, combiné à une trappe de fond unique, peut être manipulé avec une grue standard, sans équipement spécial. Le système à 3 crochets et le système Kinshofer, combiné à une trappe de fond multiple, sont fournis avec un ensemble de manipulation spécial.

- **Design sobre**
  Nous fournissons la partie hors sol sur mesure comme, par exemple, avec finition en bois imprégné ou peint, en toile d'acier inoxydable ou en plaque profilée.

- **Vidage**
  La manipulation des trappes a lieu à l'extérieur du bac intérieur, de sorte que des saletés n'y sont pas attachées.

Combinaison d'un tambour pour déchets résiduels avec sécurité enfants et d'une trappe verrouillable dans un camping à Wolfsheze.

MODÈLE STANDARD

Le Tièrso Polyester est en fonte, résistant aux UV, avec du polyester renforcé avec de la fibre de verre. Tout le matériel de fixation est en acier inoxydable. Ces conteneurs Tièrso ne craignent pas la rouille, le froid ou la chaleur. Finis par défaut avec du bois imprégné et disponibles dans chaque couleur RAL souhaitée.

Investir dans Tièrso, c'est investir dans l'avenir Ils sont utilisables dans tous les environnements et avec tous les systèmes de préhension courants, comme à 1 crochet, à trois crochets et Kinshofer.

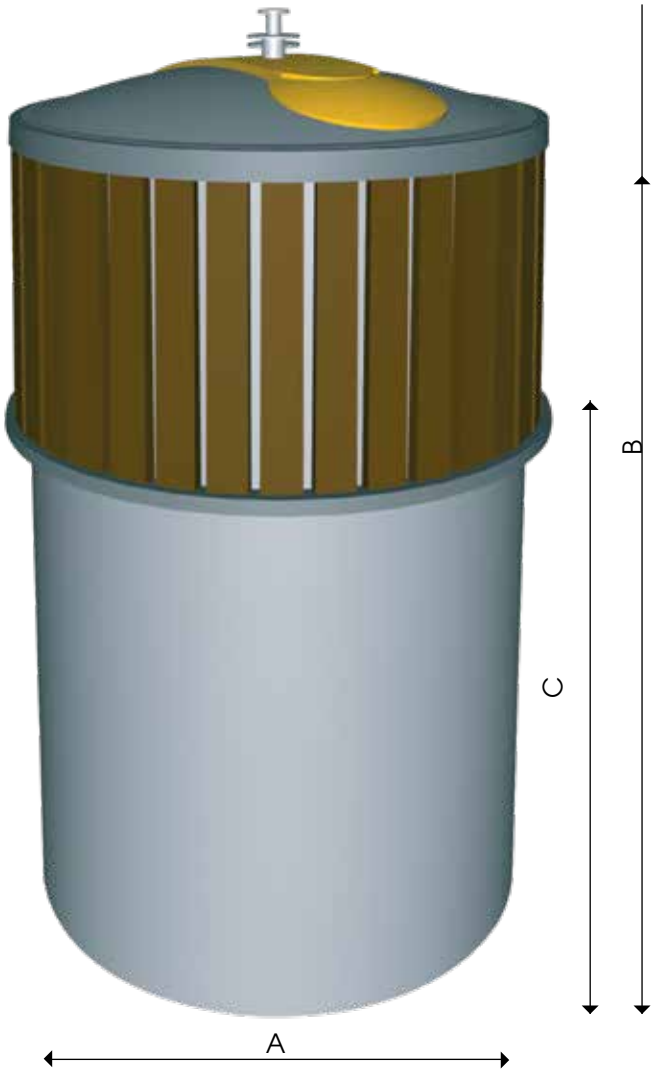

Options modèle de base :

- **Système de préhension à un crochet, à trois crochets ou Kinshofer.**
- **Bac extérieur en polyester avec bac intérieur en polyester**
- **Finition en bois imprégné.**
- **Anneau de renfort au fond du bac extérieur pour lutter contre la pression ascendante des eaux souterraines.**

Tièrso Polyester sur toute la hauteur.

réf.		version	dimensions
CS 3000	○	3000 l.	A ø 1 450 mm
			B hauteur totale 2 775 mm
			C dont 1525 mm enterrés
CS 5000	○	5000 l.	A ø 1900 mm
			B hauteur totale 2835 mm
			C dont 1525 mm enterrés

Légendes
○ Livrable après concertation.

Vidage à l'aide d'une préhension 3 crochets.

TAMBOURS ET COUVERCLES

Les conteneurs Tièrso sont livrés avec tambour d'accès ou couvercles. Dans certains cas, des personnes ont eu des difficultés à retirer leurs clés de poubelles souterraines, ce qui n'est pas le cas avec des tambours. L'avantage des couvercles est qu'ils sont moins chers et disponibles dans toutes les dimensions d'ouvertures d'accès, jusqu'à un diamètre maximal de 455 mm.

Vous avez le choix entre :

- **des ouvertures sous couvercles étanches dans les dimensions et la forme que vous souhaitez, éventuellement verrouillables avec cylindre ou serrure triangulaire.**
- **des tambours avec sécurité enfants, notamment pour sacs 80 litres de déchets résiduels. Ici aussi avec serrure optionnelle, pensez à la Saint-Sylvestre.**
- **combinaisons des solutions ci-dessus, où deux ouvertures assurent un remplissage plus équilibré, ou un tambour d'accès est combiné avec une « trappe horeca » verrouillable pour des sacs des 200 litres.**

Option : couvercle muni d'une serrure triangulaire ou arrondie.

Sous le couvercle, nous installons l'ouverture d'accès d'une forme et d'une taille au choix, ou éventuellement une rosette à verre.

Tambour d'accès, 80 litres dans une couleur au choix. Option : verrouillable.

Trappe d'accès, aussi dans une couleur au choix, conçue de manière à toujours se refermer elle-même. Option : verrouillable.

Combinaison d'un tambour pour déchets résiduels avec sécurité enfants et d'une trappe verrouillable pour jeter plus facilement de plus grands volumes, par exemple pour le collecteur ou l'horeca.

Le revêtement en lattes est appliqué à l'extérieur. Sur la partie inférieure, l'espace entre le bois et le fond empêche l'eau de pénétrer, ce qui évite la pourriture.

Bois imprégné : un choix adéquat dans les zones naturelles ou les villes historiques.

FINITION

Nous fournissons la partie hors sol sur mesure comme, par exemple, avec finition en bois imprégné ou peint, en toile d'acier inoxydable ou en plaque profilée. Ils conviennent aussi bien à la campagne qu'à un quartier de constructions modernes.

Le polyester résistant aux intempéries, le revêtement en acier inoxydable, les charnières de couvercles, les boulons et les écrous en acier inoxydable garantissent un aspect représentatif permanent, même en cas d'installation dans des zones côtières ou des régions montagneuses où on travaille avec beaucoup de sel de déneigement.

Un revêtement en maille d'acier inoxydable donne au Tièrso un aspect moderne adapté aux nouvelles constructions et décourage les tagueurs.

Le design des Tièrso est moderne et sobre. Les couleurs sont résistantes aux UV et brillantes, dans une couleur RAL au choix, afin qu'elles conviennent toujours à leur environnement.

INDICATIONS POUR LE TRI DES DÉCHETS

Les conteneurs Tièrso favorisent le tri des déchets et luttent contre les déchets sauvages :

- **Les couleurs des couvercles et des tambours d'accès sont adaptées aux différents types de déchets.**
- **Sur les couvercles et les tambours, nous appliquons des instructions claires inamovibles, même pour de petites séries, en quadrichromie, dans le polyester.**
- **Le volume des conteneurs Tièrso's est beaucoup plus grand que celui des poubelles standard, le risque de « débordement » est donc nettement moins élevé. De plus, contrairement aux conteneurs à 4 roues, les ouvertures ne permettant pas une utilisation inappropriée. Impossible d'y faire rentrer un frigo !**

Clair et explicite : impression dans le polyester, résistante et ineffaçable.

Illustration en quadrichromie conformément à la norme française, appliquée dans le polyester.

Tri de déchets dans un complexe d'appartements (Agen, FR).

Tri des déchets dans le centre de Vitré, France.

Vidage, ici par un camion avec grue kinshofer.

La coque en polyester imperméable garantit un aspect représentatif permanent et résiste même à l'air marin salin dans les zones côtières. Photo : Katwijk (NL).

Tièrso Polyester sur un terrain d'entreprise à Best (NL).

Tièrso prêts pour transport.

Notre tout premier Tièrso.

RÉFÉRENCES

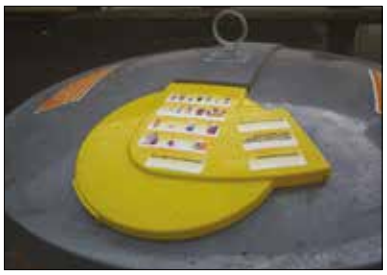

Couvercle Tièrso muni d'un autocollant avec type de déchets ou instructions.

Camping à Limmen (NL).

Dôme Tièrso muni d'un autocollant avec instructions ou type de déchets.

Aix-en-Provence et Alpes-Maritimes (FR).

Tièrso dans l'environnement verdoyant autour de Veghel (NL).

Près d'un logement social à Agen (FR).

Conçu pour des conditions difficiles

Résistant au vandalisme et aux chasse-neige

Avec contrôle d'accès par énergie solaire

ENGELS

Collecte de déchets résistant au vandalisme

AVANTAGES

Options standard :

- **Contrôle d'accès électronique**
- **Accès modulaire**
- **Assistance DAO pour souhaits particuliers**
- **Facilement interchangeable**
- **Traitement anti-graffiti des trappes d'accès et de la partie visible en béton**

Les conteneurs semi-enterrés sont constitués de manière modulaire, tout comme les conteneurs enterrés.

Livraison de 6 conteneurs semi-enterrés Tierso dans les Alpes.

Avantages :

- **Haute qualité, solide et durable**
  Grâce au bac extérieur en béton et au bac intérieur en acier, ce Tièrso peut résister aux chocs. Une charge exceptionnelle, comme une collision ou du vandalisme, est en général bien supportée. Le Tièrso Métal est tout à fait approprié en cas de haute nappe phréatique.

- **Construction facilitant l'entretien**
  Les trappes de fond et d'autres parties soudées sont galvanisées. Les parois du conteneur sont en tôle d'acier galvanisé thermiquement ou sendzimir. L'intérieur du conteneur ne comprend pas de parties mobiles du système de commande, de sorte que des restes de déchets ne peuvent pas y rester coincés et empêcher le bon fonctionnement. Compte de la modularité de nos systèmes, la plupart des parties peuvent être échangées sans beaucoup de problèmes.

- **Solution stationnaire**
  Les conteneurs ne peuvent pas « bouger », comme les conteneurs à roulettes.

- **Contrôle d'accès**
  Le Tièrso Métal peut être équipé d'un contrôle d'accès pour une régulation améliorée et plus sûre des déchets, la prévention des abus, des tarifs différenciés et la surveillance.

Avec tambour verrouillable et contrôle d'accès. Le contrôle d'accès peut aussi être complété avec le système de tarifs différenciés, de sorte que le pollueur paie par ce biais.

Sur un parking de l'A12 à hauteur de Maarsbergen (NL).

MODÈLE STANDARD

Le bac extérieur en béton est composé de deux parties. La partie inférieure est entièrement souterraine, le silo en béton supérieur est la partie visible du système Tièrso. Les deux parties sont collées avec une colle spéciale de manière à créer une unité homogène. Grâce à cette composition en deux parties, la partie visible peut être proposée en plusieurs modèles.

Le bac extérieur en deux parties est utilisé tant pour les systèmes de 4000 que de 5000 litres. Pour un système de 3000 litres, seule la partie inférieure est utilisée.

Le bac extérieur en béton répond aux directives de la classe de trafic 45. Les calculs statistiques montrent que le bac ne peut pas sortir du sol. Selon la construction, il peut être nettoyé et/ou muni de becs d'écoulement.

Options modèle de base :

- **Système de préhension à un crochet, à trois crochets ou Kinshofer.**
- **Bac extérieur en béton avec bac intérieur en acier.**
- **Finition bois imprégné.**

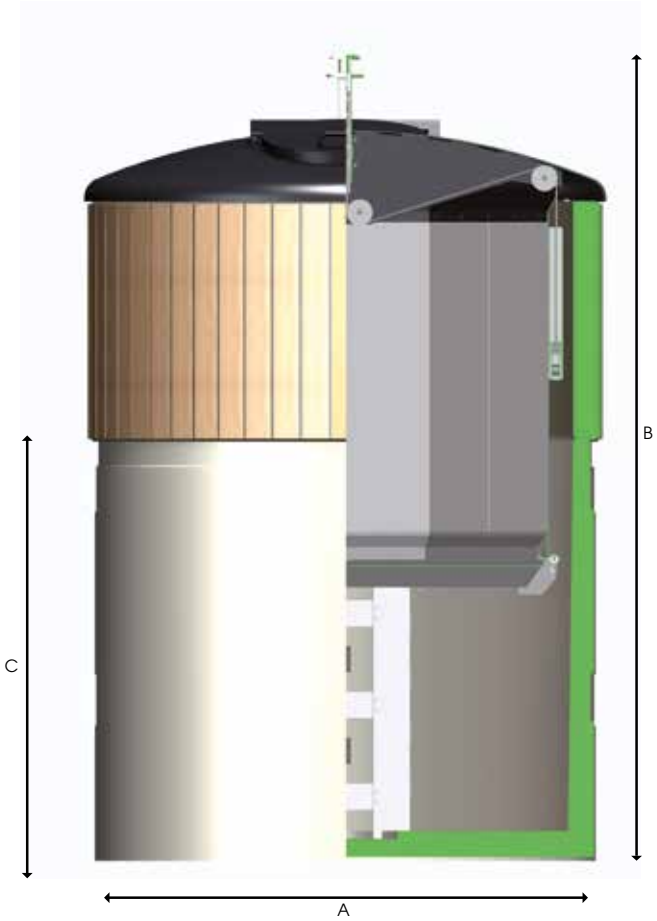

Cuve en béton en 2 parties. Qualité de béton C30/37 XC4, résistant aux nappes phréatiques.

La cuve en béton pour les systèmes de 4000 litres est aussi profonde que celle des systèmes 5000 litres. Le conteneur de 4000 litres peut ainsi facilement être remplacé plus tard par une version plus grande.

réf.		version de cuve	dimensions
TI5000	○	5000 l. (convient pour un conteneur 3000, 4000 et 5000 l.)	A ø 1900 mm
			B hauteur totale 2500 mm
			C dont 1600 mm enterrés
TI3000	○	3000 l. (convient pour un conteneur 3000 l.)	A ø 1900 mm
			B hauteur totale 1 600 mm
			C dont 700 mm enterrés

Légendes
○ Livrable après concertation.

Dans l'usine de béton, les deux parties du silo sont déjà jointes.

SYSTÈMES DE PRÉHENSION DE BASE

Nos systèmes Tièrso sont compatibles avec la plupart des systèmes de préhension courants :

- système à 1 crochet, combiné à une trappe de fond unique, le véhicule de collecte ne doit pas être équipé d'un équipement spécial. Une grue standard suffit.
- système à 2 ou 3 crochets, avec multiples trappes de fond.
- préhension Kinshofer, comme pour système à 2 ou 3 crochets, combiné à une trappe de fond multiple et ensemble de commande.

Système Tièrso pendant le vidage.

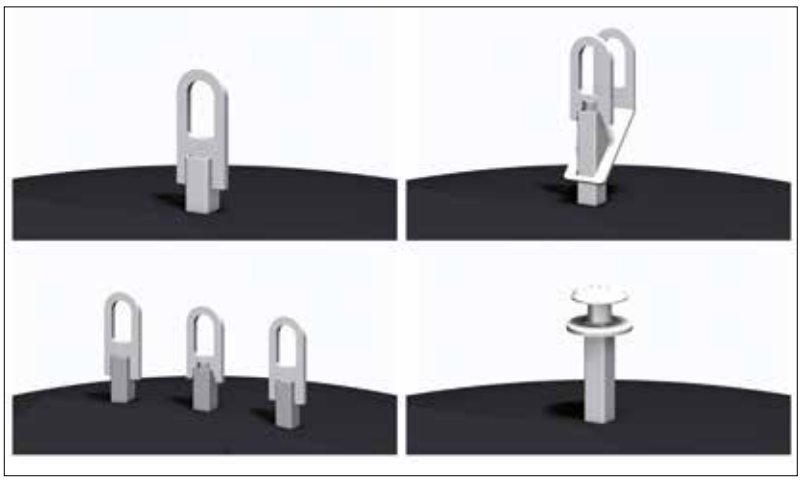

En cas de préhension à deux crochets, à trois crochets ou Kinshofer, l'ouverture et la fermeture des trappes de fond sont contrôlées pendant le vidage par un système de chaînes et de câbles en acier. Le système de commande est conçu de manière à ne pas entrer en contact avec les déchets. Cela évite le bouchage/blocage pendant le vidage.

La partie supérieure du silo en béton sort du sol d'environ 90 cm. Cela permet d'éviter que quelqu'un tombe dans le silo pendant le vidage.

L'intérieur du conteneur ne comprend pas de parties mobiles du système de commande (en cas de système de préhension à 3 crochets).

Collecte efficace un collaborateur peut récupérer jusqu'à 5000 litres de déchets en à peine 4 minutes.

Dans les montagnes autour de Thônes. Avec couvercles carrés pour un accès encore plus grand et facile.

Les trappes de fond et d'autres parties soudées sont galvanisées à chaud. Les parois du conteneur sont en tôle d'acier galvanisé à chaud ou sendzimir. L'intérieur du conteneur ne comprend pas de parties mobiles du système de commande, de sorte que des restes de déchets ne peuvent pas y rester coincés et empêcher le bon fonctionnement. Les conteneurs pour verre peuvent être fournis avec dispositif d'insonorisation.

Nous pouvons toujours remplacer les parties endommagées. Compte de la modularité de nos systèmes, la plupart des parties peuvent être échangées sans beaucoup de problèmes.

OUVERTURES DE BASE

Les conteneurs comprennent la trappe d'accès et le conteneur proprement dit. Avec la partie supérieure en béton, la trappe d'accès constitue la partie visible du système Tièrso, les déchets arrivent dans le conteneur par la trappe d'accès. Détails :

- Trappe d'accès en acier, galvanisée à chaud, couvercle en aluminium ou plaque d'acier galvanisé sendzimir.
- La trappe d'accès et le couvercle sont munis d'un revêtement en poudre, les couleurs RAL sont disponibles avec ou sans structure.
- Les couvercles peuvent être fournis dans une variante verrouillable.
- En option, nous avons un tambour d'accès de 80 litres en acier inoxydable pour la collecte de déchets résiduels.
- Sécurité enfants.

Tièrso avec tambour et ouverture d'accès.

Tièrso Métal avec tambour à serrure électronique pour tarifs différenciés.

Tièrso avec tambour verrouillable à Vught. Serrure cylindrique identique à l'accès au complexe résidentiel.

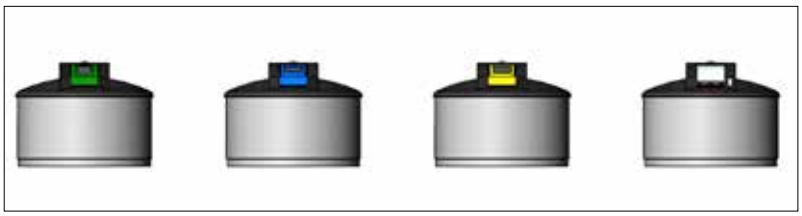

Les conteneurs ont une construction modulaire et peuvent être utilisés pour chaque type de déchets. Les trappes d'accès sont, selon le type de déchets, munies de différentes ouvertures ou limitations d'accès.

Parc de conteneurs à La Cluzas, près d'Annecy (FR).

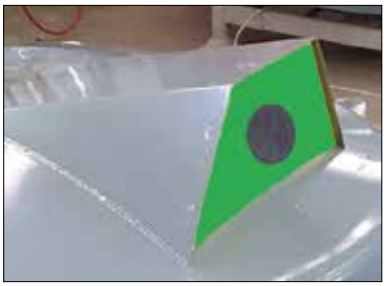

Les opercules ont une construction modulaire. À gauche : pour le verre. Au milieu : pour le papier. À droite : tambour pour les déchets ménagers et un autre d'accès pour les emballages.

FINITION

La partie supérieure du Tièrso peut être recouverte de bois. Par rapport aux conteneurs entièrement enterrés, les conteneurs semi-enterrés moins chers présentent l'avantage de pouvoir être utilisés sans problème sur un terrain très en pente. L'eau de pluie ne peut ainsi pas couler dans la cuve en béton.

Aussi disponibles dans les modèles suivants :

- **Trappe unique ou avec double trappe**
- **Tambour ou combinaison trappe et tambour**
- **Trappes et tambours verrouillables**
- **Tambours avec contrôle d'accès**
- **Tambours convenant aux tarifs différenciés**

Un Tièrso avec tambour d'accès optionnel peut être équipé d'un accès électronique limité.

Installation de conteneurs Tièrso à Gap (France). Après le remblayage de l'excavation, le système est prêt à l'emploi.

Une structure peut aussi être prévue dans le béton de la partie supérieure, permettant d'avoir un aspect bois ou gravier. Si vous le souhaitez, la paroi métallique peut être traitée anti-graffiti.

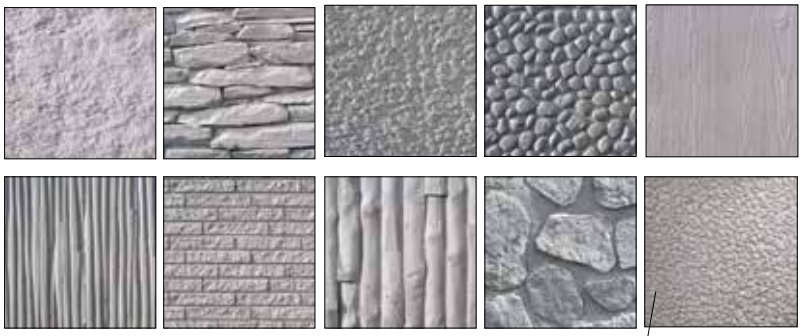

Contrôle d'accès

Le Tièrso Métal peut être fourni avec contrôle d'accès, afin que seuls les utilisateurs avec carte d'accès, comme les habitants d'un immeuble ou d'une zone, puissent utiliser le dispositif de déchets.

Tarifs différenciés

Des tarifs différenciés (DifTar) sont aussi possibles. À l'aide d'une puce, la quantité de déchets déposés est enregistrée. Plus la quantité de déchets est élevée, plus la taxe est élevée. Cela encourage un meilleur tri des déchets.

réf.		description
Tièrso Métal 3 m³	○	modèle de base avec système de préhension à 3 crochets, revêtement en bois et 1 petite trappe d'accès verrouillable, conteneur 3 m³ et bac intérieur en acier

Légendes
○ Livrable après concertation.

Le long de l'autoroute allemande.

Le vidage des conteneurs dans la vallée de la Maurienne.

OPTIONS

Il est impossible de décrire toutes les variantes. Nous voulons cependant livrer à nos clients un système correspondant entièrement à leurs souhaits. Nous nous ferons un plaisir de vous conseiller à cette fin.

Notre équipe de développement et de production vous aidera à configurer le système optimal pour vous.

Système Tièrso pendant le vidage.

RÉFÉRENCES

Six Tièrso sur un camion.

Dans la vallée de la Maurienne, dans les Alpes, France.

Tièrso Métal avec tambour verrouillable (Vught, NL).

Vidage de Tièrso Métal sur la Route Nationale (FR).

Tièrso dans un complexe de soins à Pau, France.

Le long de l'A6 en Allemagne. L'architecte a choisi consciemment du béton sans revêtement.

Dans les montagnes autour de Faucigny (FR).